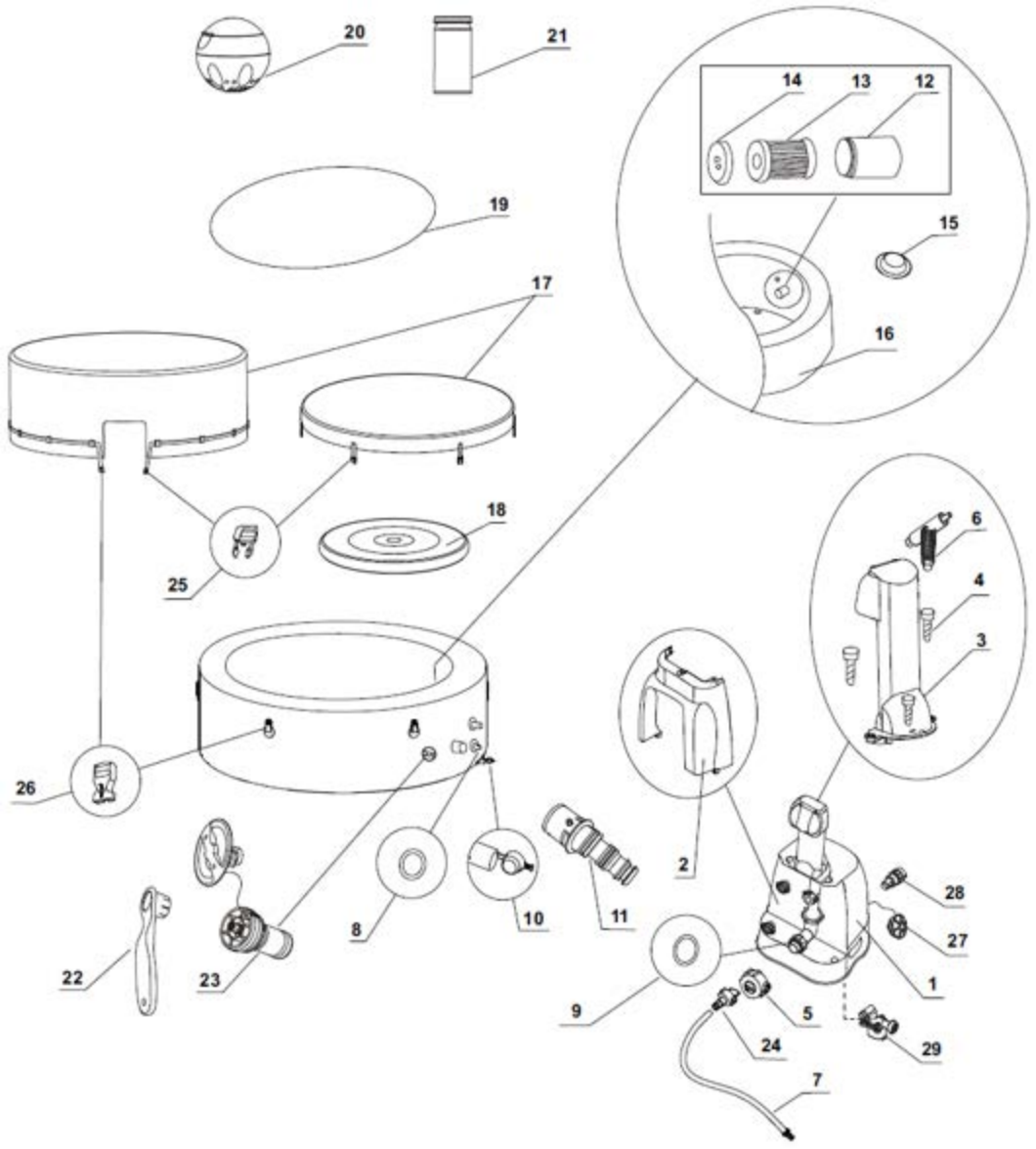
20
21
14
13
12
19
15
17
16
18
25
6
4
3
26
2
28
27
11
10
8
22
23
1
9
5
24
29
7